テレビ台

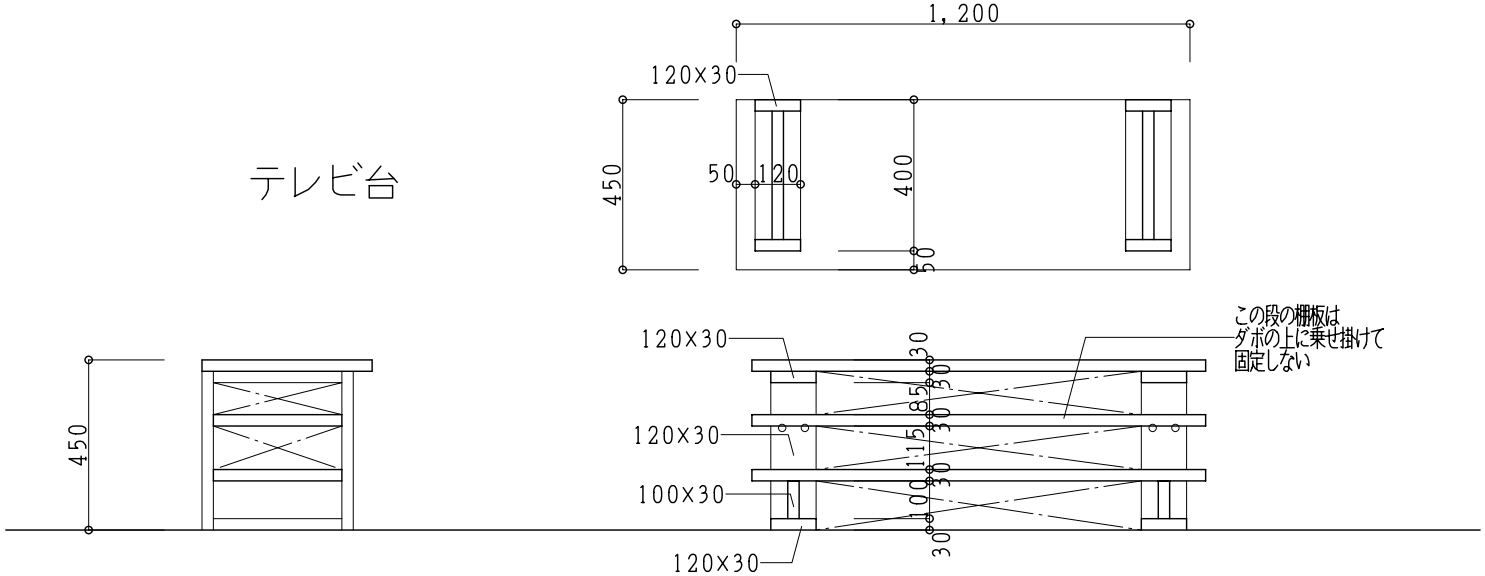


センターテーブル

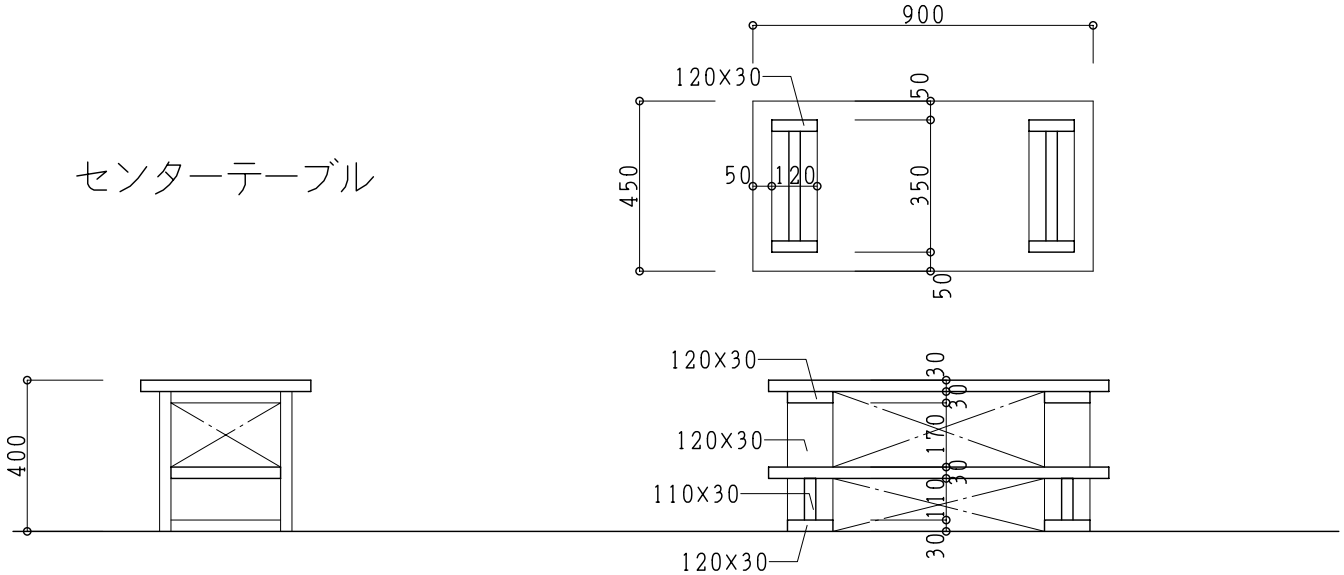


S＝1：20